Pakabinama komutacinė spinta 4U-22U, pilka, coreX

Prekės kodas: CX-W-XX-6X-X

V1.0



Ypatybės:

- **Priekinės stiklinės durys**
- **Nuimamos šoninės sienelės**
- **2 poros reguliuojamo gylio 19” montavimo profilių**
- **Galimybė lengvai įdiegti papildomą ventiliacijos sistemą**
- **Kabelių įvedimo angos viršuje ir apačioje (uždengtos)**
- **Statinė apkrova iki 70kg**
- **Atitinka standartus: ANSI/EIA RE-310-D; IEC60297-2; DIN41494:PART1; DIN41494:PART7**

Aprašymas:

Šios serijos telekomunikacinės spintos pasižymi aukšta kokybe ir moderniu dizainu. Didelis spintų ir priedų pasirinkimas, išplečia jų pritaikymą, pradedant struktūrinių kabelių sistemų komutavimu, baigiant audio-video įrangos bei serverių laikymu. Pagrindinė paskirtis aktyvinių ir pasyvių tinklų infrastruktūroms. Pakabinamos spintos yra sukurtos vidiniam naudojimui ir turi IP20 saugumo lygį bei išlaiko statinę apkrovą iki 70kg, kas leidžia diegti rezervinio maitinimo įrenginius.

Spintoms ir spintelėms gali būti pritaikoma įvairi papildoma įranga: 19” lentynos, ventiliatoriai, 19” sutvarkymo panelės, elektros 19” DIN bei maitinimo panelės (PDU) ir pan.

Pakabinama komutacinė spinta 4U-22U, pilka, coreX

Prekės kodas: CX-W-XX-6X-X

V1.0

Aprašymas	
Medžiaga	SPCC šalto valcavimo plienas
Rėmas	Surenkamas
Priekinės durys	Plieno lakštas ir stiklas
Galinės sienelė	Plieno lakštas
Energijos išsklaidymas	Iki 75%
Šoninės sienelės	Nuimamos
Detalių storiai	Montavimo profilis 1.5mm; kitos 1.0mm
Statinė apkrova	Iki 70kg
Paviršiaus danga	miltteliniai dažai
Apsaugos laipsnis	IP20

Išmatavimai	
Plotis	600mm
Aukštis	276mm (4U) 368mm (6U) 501mm (9U) 635mm (12U) 769mm (15U) 901mm (18U) 1082mm (22U)
Gylis	450mm arba 600mm

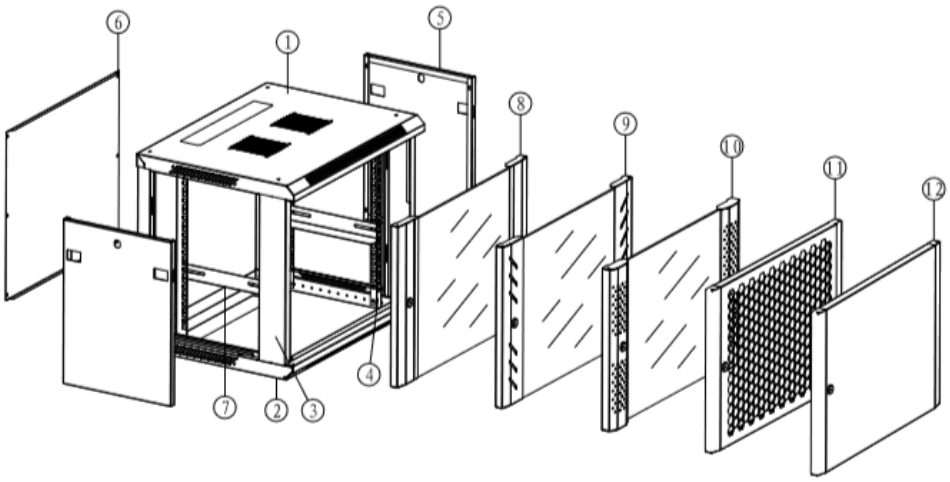

1. Viršutinė spintos dalis	**7.** “L” formos laikikliai (galimas)
2. Apatinė spintos dalis	**8.** Stiklinės priekinės durys
3. Šoninis korpuso rėmas	**9.** Stiklinės + perf. priekinės durys
4. 19” profiliai	**10.** Stiklinės + perf. priekinės durys
5. Šoninės durelės	**11.** Perforuotos priekinės durys
6. Plieninė galinė sienelė	**12.** Metalinės priekinės durys

Pakabinama komutacinė spinta 4U-22U, pilka, coreX

Prekės kodas: CX-W-XX-6X-X

V1.0

Brėžinys:

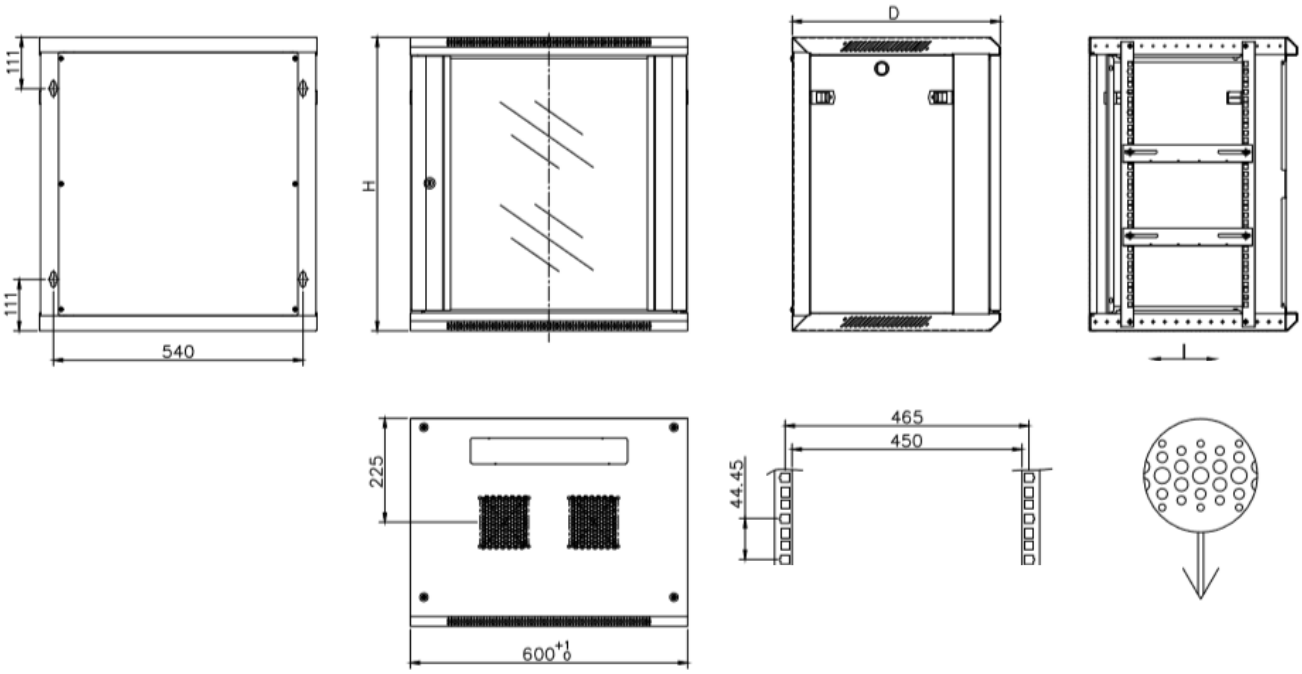

Užsakymo variantai:

CX-W-■■-■■-■

Durų tipas: A = stiklinės, P = perforuotos, M = metalinės, B1 = stikl. + perf. brūkšninė, B2 = stikl. + perf. taškinė;

Gylis: 4 = 450mm, 6 = 600mm;

Plotis: 6 = 600mm;

Aukštis: 04 = 4U, 06 = 6U, 09 = 9U, 12 = 12U, 15 = 15U, 18 = 18U, 22 = 22U.